Rakennuskemia Oy Kerkkolankatu 17, 05800 Hyvinkää www.rakennuskemia.fi www.palokatko-opas.fi	Sisältö Komposiittiputket	Tunnus VP1.1
	Rakennusosa Massiivirakenteinen ala-, väli- tai yläpohja	PVM 07072016A

Tytan B1 Paloakryyli

Ei mittakaavassa

Paloluokka EI240

Tytan B1 Paloakryyli ETA 15/0037
Asennuksessa noudatettava ETA-hyväksyntää

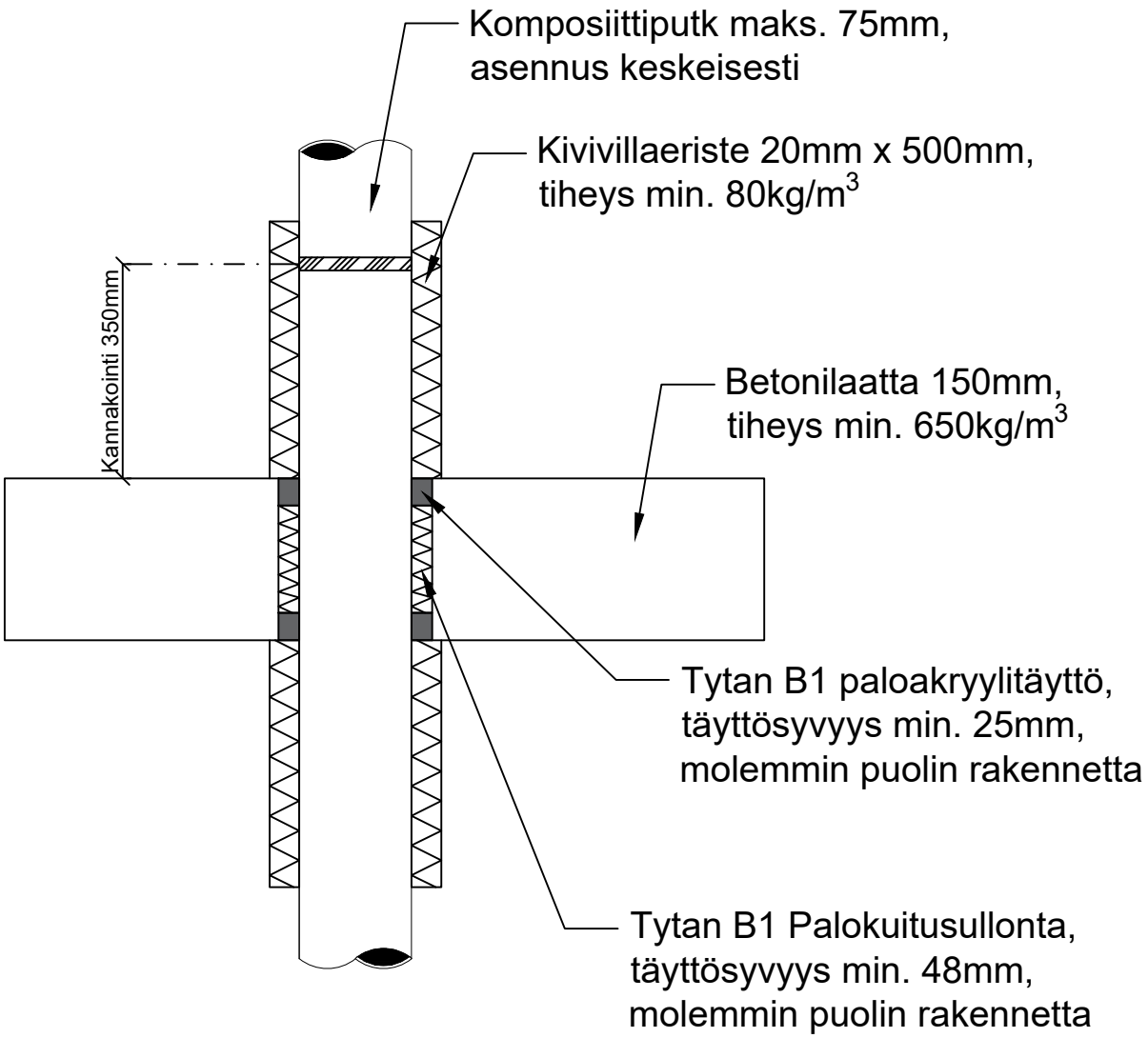

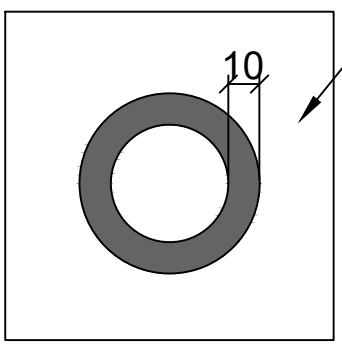

Rakennuskemia Oy
Kerkkolankatu 17,
05800 Hyvinkää
www.rakennuskemia.fi
www.palokatko-opas.fi

Sisältö
Metalliputket

Tunnus
VP2.5

Rakennusosa
Massiivirakenteinen ala-, väli- tai yläpohja

PVM
06072016

Tytan B1 Paloakryyli

Ei mittakaavassa

Paloluokka EI120

Tytan B1 Paloakryyli ETA 15/0037
Asennuksessa noudatettava ETA-hyväksyntää

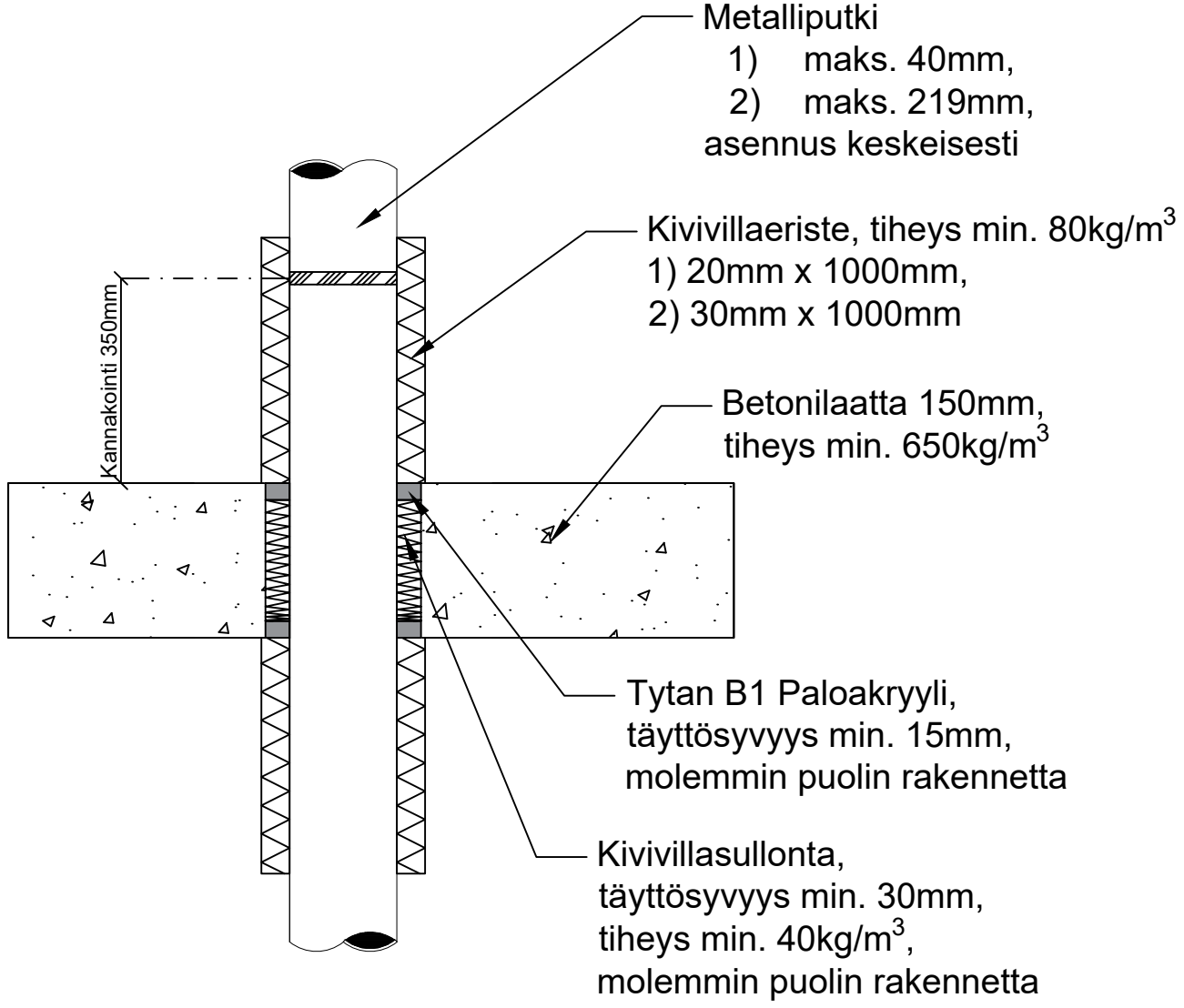

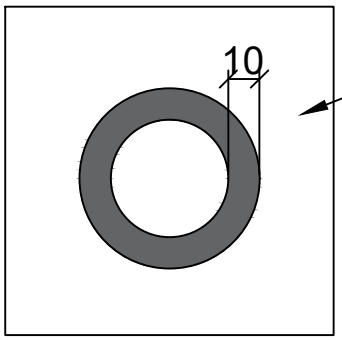

Aukko
maks. 300mm x 300mm tai
100mm x 1000mm,
min. putken halkaisija +20mm

Rakennuskemia Oy
Kerkkolankatu 17,
05800 Hyvinkää
www.rakennuskemia.fi
www.palokatko-opas.fi

Sisältö	Tunnus
Metalliputket	VP2.6
Rakennusosa	PVM
Massiivirakenteinen ala-, väli- tai yläpohja	06072016

Tytan B1 Paloakryyli

Ei mittakaavassa

Paloluokka EI120

Tytan B1 Paloakryyli ETA 15/0037
Asennuksessa noudatettava ETA-hyväksyntää

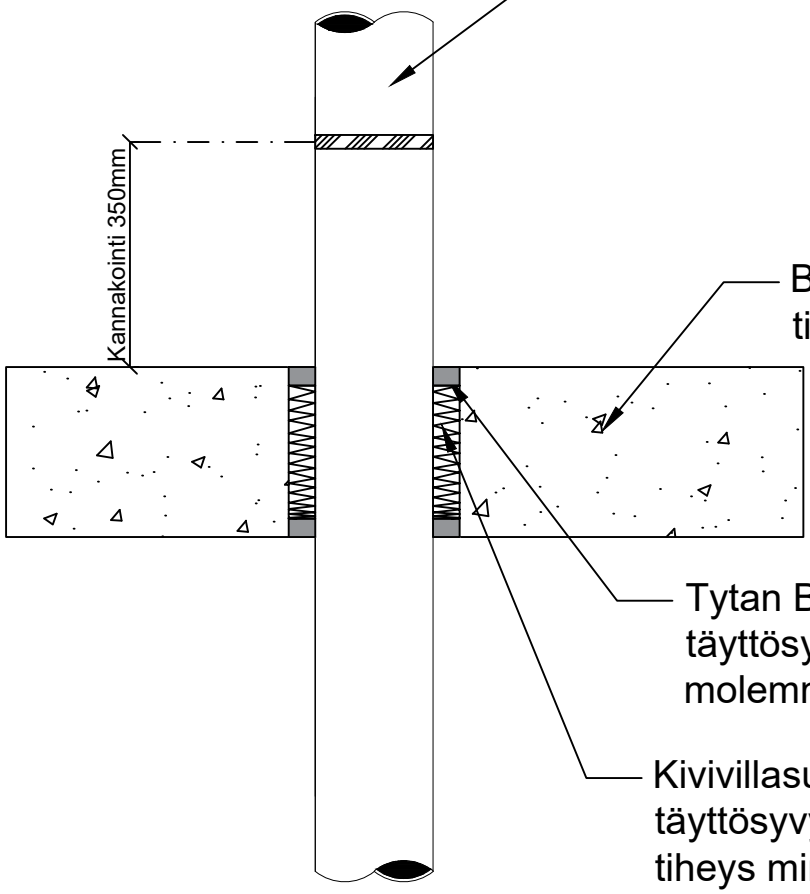

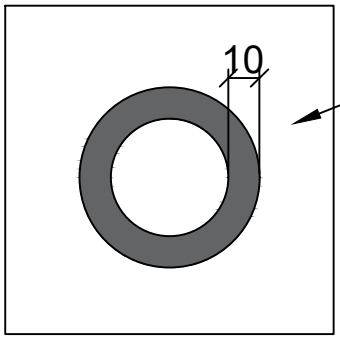

Rakennuskemia Oy Kerkkolankatu 17, 05800 Hyvinkää www.rakennuskemia.fi www.palokatko-opas.fi	Sisältö Metalliputket	Tunnus R-VP2.3
	Rakennusosa Massiivirakenteinen ala-, väli- tai yläpohja	PVM 14062018

Tytan B1 Paloakryyli

Ei mittakaavassa

Paloluokka EI60

Tytan B1 Paloakryyli ETA 15/0037

Tekniikka poikkeaa ETA-hyväksynnästä

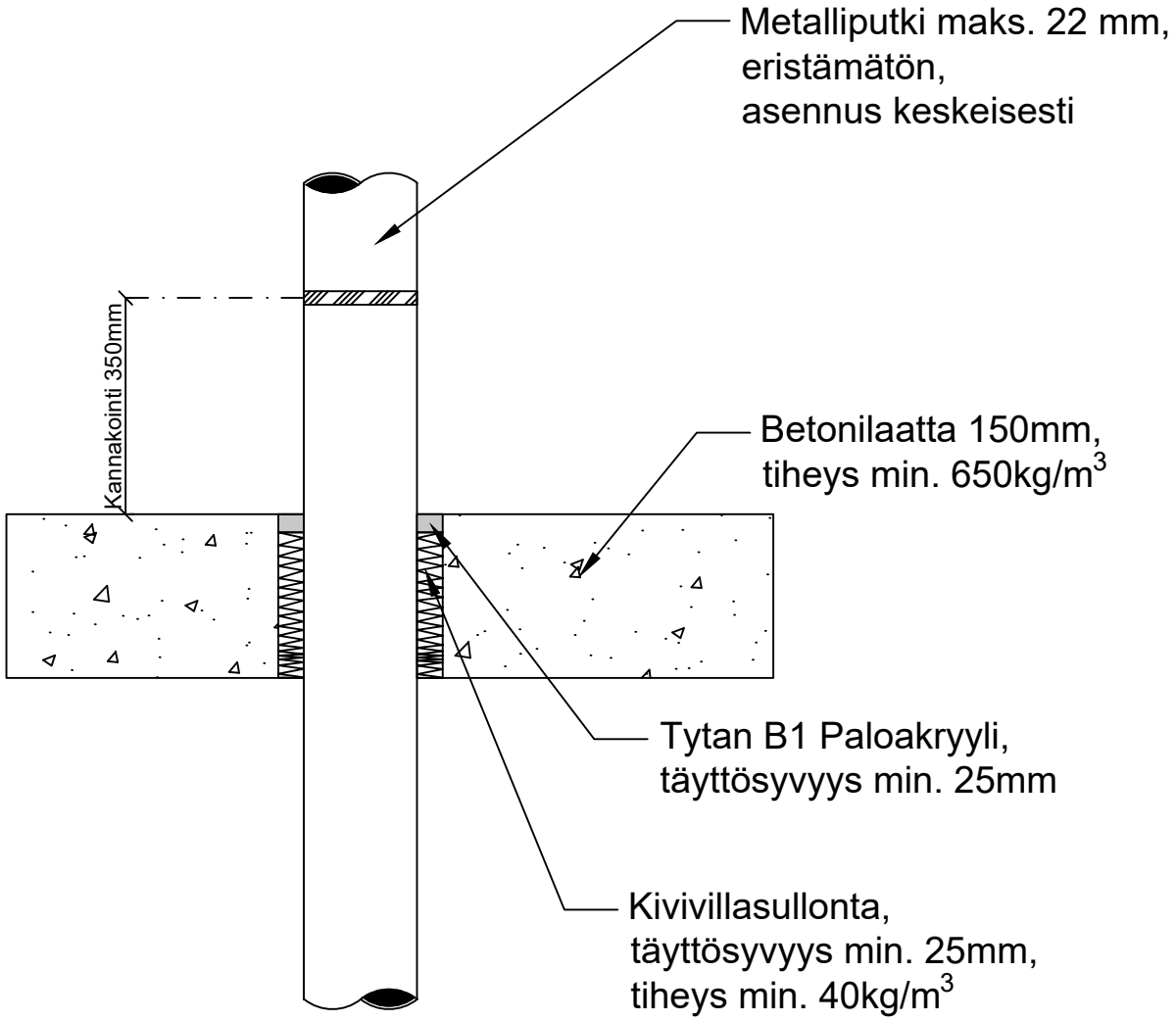

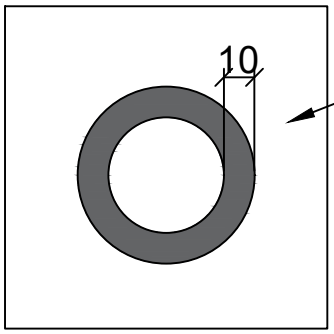

Aukko
maks. 100mm x 1000mm tai
300mm x 300mm,
min. putken halkaisija +20mm

Rakennuskemia Oy Kerkkolankatu 17, 05800 Hyvinkää www.rakennuskemia.fi www.palokatko-opas.fi	Sisältö Kupariputket	Tunnus VP3.4
	Rakennusosa Massiivirakenteinen ala-, väli- tai yläpohja	PVM 06072016

Tytan B1 Paloakryyli

Ei mittakaavassa

Paloluokka EI120

Tytan B1 Paloakryyli ETA 15/0037
Asennuksessa noudatettava ETA-hyväksyntää

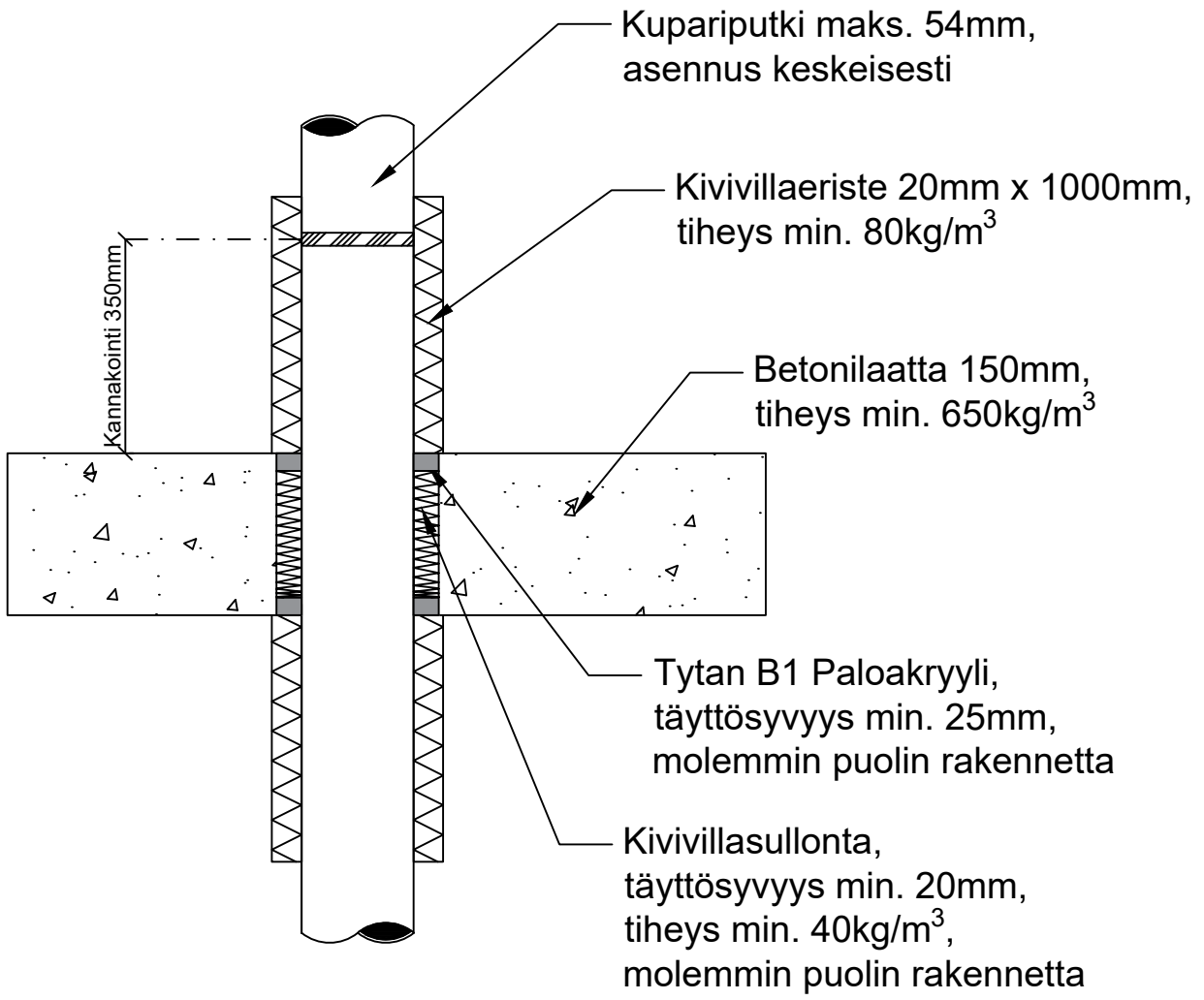

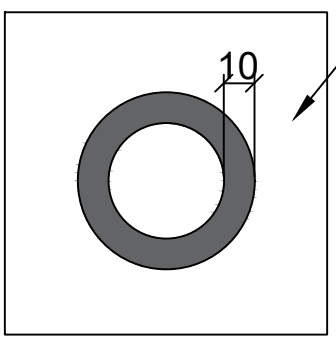

Rakennuskemia Oy
Kerkkolankatu 17,
05800 Hyvinkää
www.rakennuskemia.fi
www.palokatko-opas.fi

Sisältö
Yksittäiset kaapelit

Tunnus
KP2

Rakennusosa
Massiivirakenteinen ala-, väli- tai yläpohja

PVM
15022017A

Tytan B1 Paloakryyli

Ei mittakaavassa

Paloluokka EI60

Tytan B1 Paloakryyli ETA 15/0037
Asennuksessa noudatettava ETA-hyväksyntää

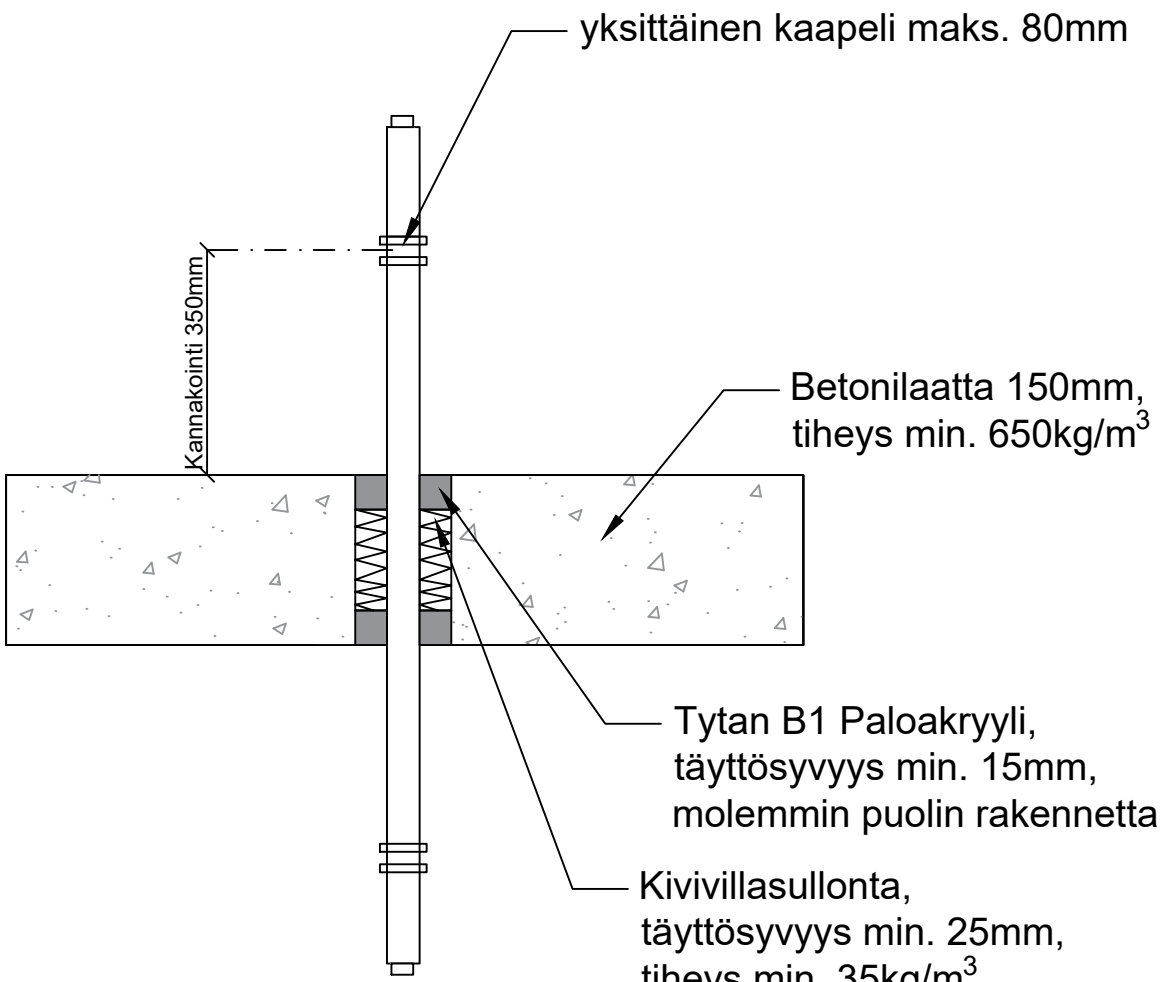

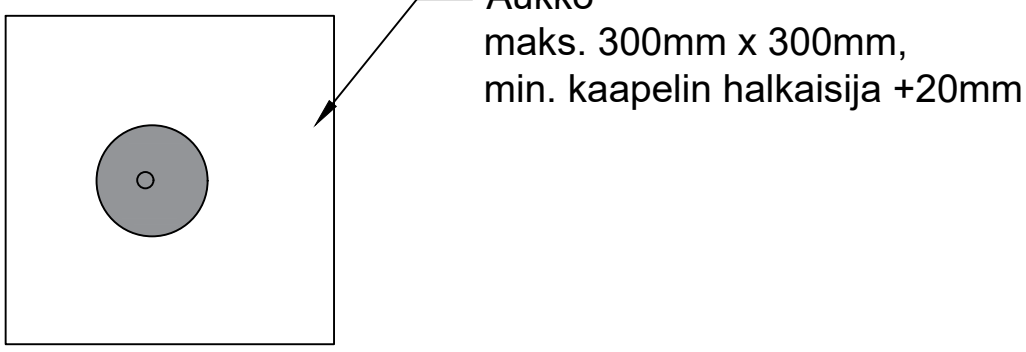

Rakennuskemia Oy Kerkkolankatu 17, 05800 Hyvinkää www.rakennuskemia.fi www.palokatko-opas.fi	Sisältö IV-putket Eriste katkaistu rakenteen kohdalla	Tunnus IP1
	Rakennusosa Massiivirakenteinen ala-, väli- tai yläpohja	PVM 20042017A

Tytan B1 Paloakryyli

Ei mittakaavassa

Paloluokka EI90

PALOKATKON TOTEUTUS ENSISIJAISESTI PALORAJOITTIMEN HYVÄKSYNTÖJEN MUKAAN

Palokatkolle ei ole ETA-hyväksyttyä toteutusohjetta
Palokatkotuotteen ETA-hyväksyntä Tytan B1 Paloakryyli ETA 15/0037
Asennuksessa noudatettava ETA-hyväksyntää

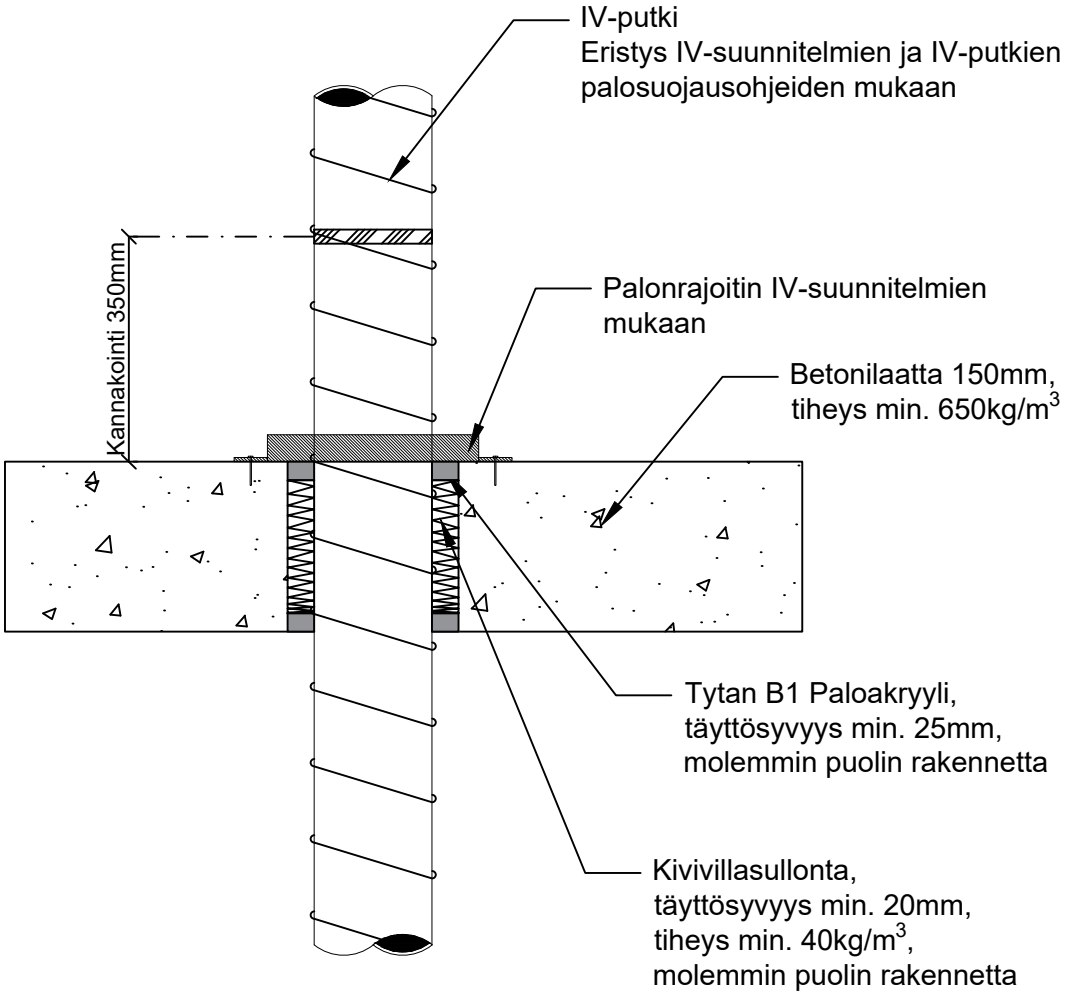

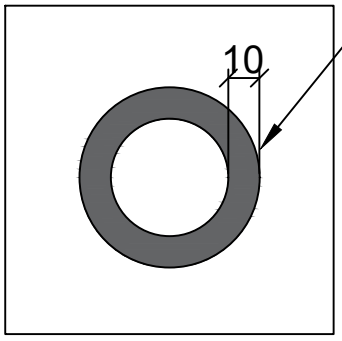

Aukko
maks. 100mm x 1000mm,
300mm x 300mm,
min. putken halkaisija +20mm

Rakennuskemia Oy Kerkkolankatu 17, 05800 Hyvinkää www.rakennuskemia.fi www.palokatko-opas.fi	Sisältö Yhdistelmä: Muoviputket (PVC, PP, PE), teräsputket IV-putket ja kaapelihyllyt	Tunnus YP1.1 (1/2)
	Rakennusosa Massiivirakenteinen ala-, väli- tai yläpohja	PVM 17082018B

Ei mittakaavassa

Käytettävät palokatkotuotteet

Tytan B1 Palokipsimassa	ETA 15/0039
Tytan B1 Palokatkonauha	ETA 15/0034
Tytan B1 Paloakryyli	ETA 15/0037

Asennuksessa noudatettava ETA-hyväksyntää

Paloluokka EI60

TEKNIIKKA

1. Muoviputket*1): PVC(110-160mm), PP(40-75mm) ja PE(125-160mm). Eristämätön
2. Teräsputket maks. 165mm. Jatkuva solukumieriste 13-19mm. Eristys molemmin puolin rakennetta.
   TAI
   Kupariputket maks. 54mm. Jatkuva solukumieriste 13-25mm. Eristys molemmin puolin rakennetta.
3. IV-putket, eristys IV-suunnitelmien ja IV-putkien palosuojausohjeiden mukaan. Palonrajoittimien (PP) sijainnit LVI-suunnitelmien mukaan.
4. Kaapelihyllyt, kaapeliniput maks. 80mm (yks. Ø21mm), yksittäiset kaapelit maks. 80mm.

RAKENNE

5. Betonilaatta min. 150mm, tiheys min. 650kg/m^3

PALOKATKOTUOTTEET

6. Aukon täyttö: Tytan B1 Palokipsimassa. Valusyvyys min 100 mm. Putket suojattava valussa.
7. Tytan B1 Palokatkonauha. Nauhan korkeus ja kierrokset alla olevasti. Asennus valun alapintaan.

7.1 Muoviputket

PVC-U

- 110mm = 50mm*2 kierrosta
- 125mm = 50mm*4 kierrosta
- 160mm = 50mm*6 kierrosta

PP*2)

- 40mm = ei tavitse palokatkonauhaa
- 50mm = 50mm*2 kierrosta
- 75mm = 50mm*2 kierrosta
- 110-125mm= 50mm*4 kierrosta
- 160mm = 50mm*6 kierrosta

PE

- 125mm = 75mm*3 kierrosta
- 160mm = 75mm*4 kierrosta
- 250mm = 75mm*7 kierrosta

7.2 Teräsputket tai kupariputket: Palokatkonauha 50mm korkea,

- Teräs: 1 kierros putken ympärille
- Kupari: 2 kierrosta putken ympärille

8. Tytan B1 Paloakryylitiivistys kaapelinipuissa ja tarvittaessa saumoihin

Jatkuu seuraavalla sivulla

*1) Putkien seinämävahvuudet ks. ETA

*2) Tarkista dB-PP-putken hyväksyntä erikseen ks. ETA

Rakennuskemia Oy
Kerkkolankatu 17,
05800 Hyvinkää
www.rakennuskemia.fi
www.palokatko-opas.fi

Sisältö

Yhdistelmä: Muoviputket (PVC, PP, PE), teräsputket IV-putket ja kaapelihyllyt

Rakennusosa

Massiivirakenteinen ala-, väli- tai yläpohja

Tunnus

YP1.1 (2/2)

PVM

17082018B

Paloluokka EI60

Ei mittakaavassa

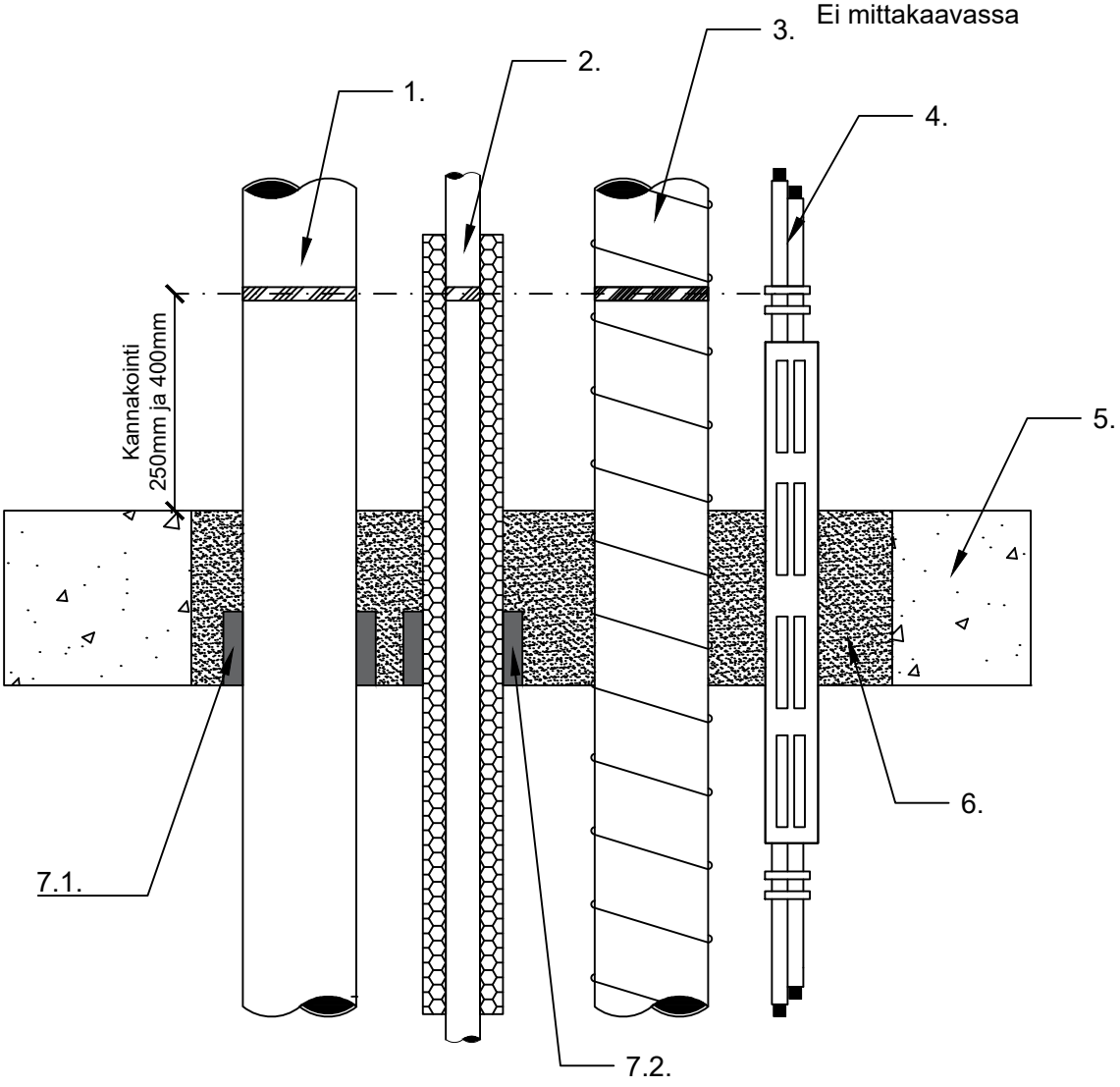

Kannakointi:
Ensimmäinen (ja toinen) kannake palokatkosuunnitelman mukaan, muuten LVI-suunnitelmien mukaan. Ilmoitettu kannakkeen maksimietäisyys rakenteesta, kannakointi rakenteen yläpuolella.

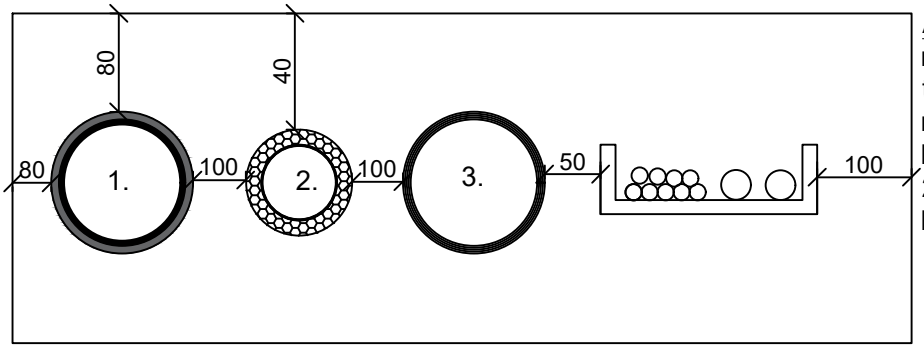

Aukko:
min. etäisyydet reunoihin ja muihin tekniikoihin esitetty kuvassa,
maks. 1200mm x 2400mm,
kahden läpivientireiän etäisyys min. 200mm,
kuvan mitat millimetrejä