Detaljipiirustukset

Sewatek Multiläpiviennit betoniseinässä

21.4.2023

SISÄLLYSLUETTELO

Multiläpivienti	Rakenne	Sivu
- Yleistiedot		2
- Muoviset viemäriputket	100 - 160 mm	3
- Muoviset viemäriputket	yli 160 mm	4
- Muoviset viemäriputket - Erikoistilanteet	100 - 160 mm	5
- Kaapelit	100 - 160 mm	6

SEWATEK

YLEISTIEDOT

Tuote:	Sewatek Multiläpivienti
Käyttötarkoitus:	Putkien ja kaapeleiden palokatkoläpivienti.
ETA-asiakirja:	ETA-12/0045 (15.3.2023)
Paloluokka:	EI 60 - EI 120
Ilmaäänieristävyys Rw:	Vaikutus 0-2 dB kivirakenteessa
Odotettu käyttöikä:	25 vuotta

Multiläpivienti asennetaan oikean kokoiseen reikään tai valetaan paikoilleen. Läpivientikappaleiden ja rakenteen välinen sauma tiivistyskitataan tarvittaessa akryylimassalla.

Virtausputkien tulppaus polttokokeessa avoin / suljettu (U/C).

Tuote	Porareikä (Ø)
D80	80-85 mm
D105	105-110 mm
D140	140-145 mm

KLUSTERI
a_2-mitta: Etäisyys läpivientikappaleiden välillä.

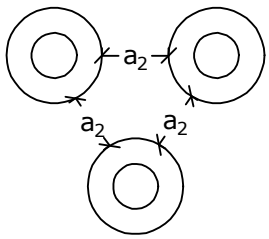

Huom!
- Paikallinen ja jatkuva eristys katkeaa rakenteen kohdalla, eli eristystä ei viedä rakenteen läpi.

Multiläpivienti muovisille viemäriputkille 50, 75 ja 110 mm

(Rakenne 100 - 160 mm)

Erikoistilanteet ks. SWT-DK103

- muhvin päällä
- ilman toista tai molempia tiivisteitä
- ilman molempia tiivisteitä ja kuorta
- katkaistuna

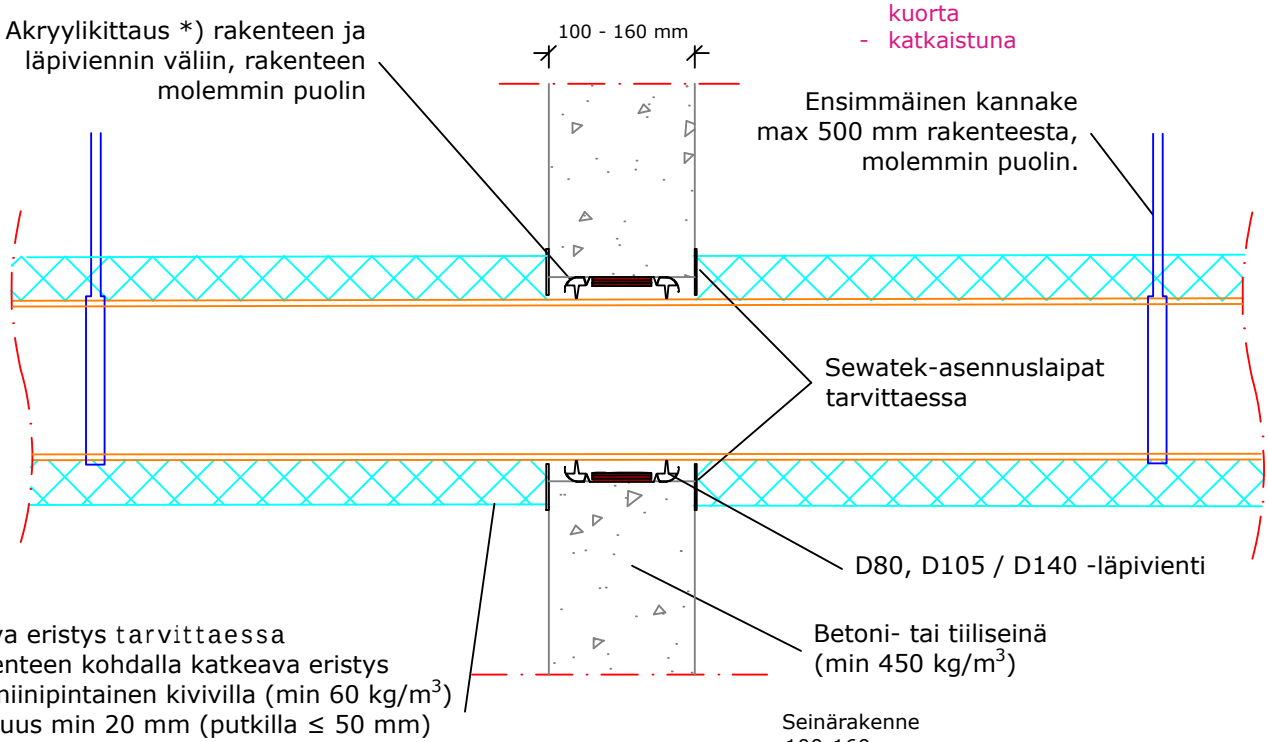

Jatkuva eristys tarvittaessa
> rakenteen kohdalla katkeava eristys
> alumiinipintainen kivivilla (min 60 kg/m^3)
- paksuus min 20 mm (putkilla ≤ 50 mm)
- paksuus min 30 mm (putkilla > 50 mm)
> solukumieristys

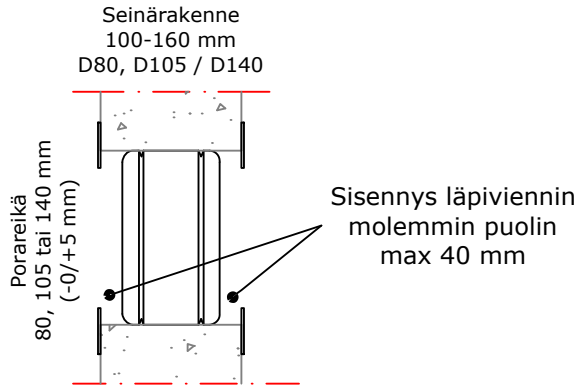

*) ei paloluokitusvaatimusta
a_2 - Etäisyys läpivientikappaleiden välillä
e_n - Putken seinämän paksuus
K-mitta - Putken keskeltä seuraavan virtausputken keskelle

Ilmaääni-eristävyys Rw: Heikennys 0-2 dB kivirakenteessa Oletettu käyttöikä 25 v ETA-12/0045 (15.3.2023)	Muoviset viemäriputket				Eristysvaatimukset		
	Putkikoko (max Ø mm)	Tuote	a_2 (mm)	min K-mitta (mm)	Eristämätön	Jatkuva katkeava kivivillaeristys	Jatkuva katkeava solukumieristys
	Rakenne min 100 mm						
	Muovi 50 (e_n≤6,5)	D80	30	110	EI 90 (U/C)	EI 90 (U/C)	EI 90 (U/C)
	Muovi 75 (e_n≤6,5)	D105	30	135	EI 90 (U/C)	EI 90 (U/C)	EI 90 (U/C)
	Muovi 110 (e_n≤6,5)	D140	30	170	EI 90 (U/C)	EI 90 (U/C)	EI 90 (U/C)
	Muovi 110 (e_n≤6,5)	D140	200	340	EI 120 (U/C)	EI 120 (U/C)	EI 120 (U/C)
	PP-putket: *(EN 1451-1)* ***Testatut desibeliviemärit:*** *Geberit Silent (-Pro, -db20, -PP), Polo-Kal (NG, XS, 3S), Raupiano Plus, Uponor (Decibel, HTP), Wavin (SiTech+, AS+).*						
	Rakenne min 150 mm						
	Muovi 50 (e_n≤3,6)	D80	60	110	EI 120 (U/C)	EI 120 (U/C)	EI 120 (U/C)
	Muovi 75 (e_n≤3,6)	D105	60	165	EI 120 (U/C)	EI 120 (U/C)	EI 120 (U/C)
	Muovi 110 (e_n≤3,6)	D140	60	200	EI 120 (U/C)	EI 120 (U/C)	EI 120 (U/C)

Multiläpivienti muovisille viemäriputkille 50, 75 ja 110 mm

(Rakenne yli 160 mm)

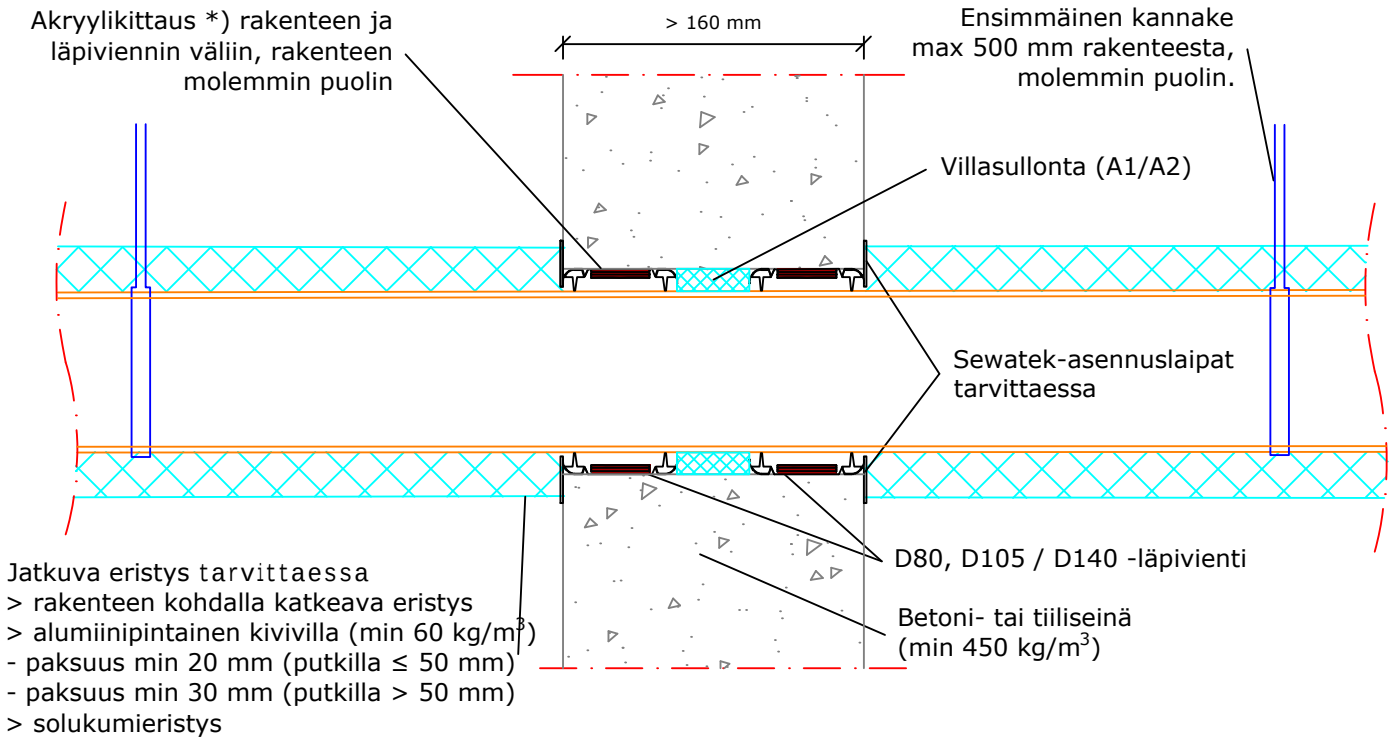

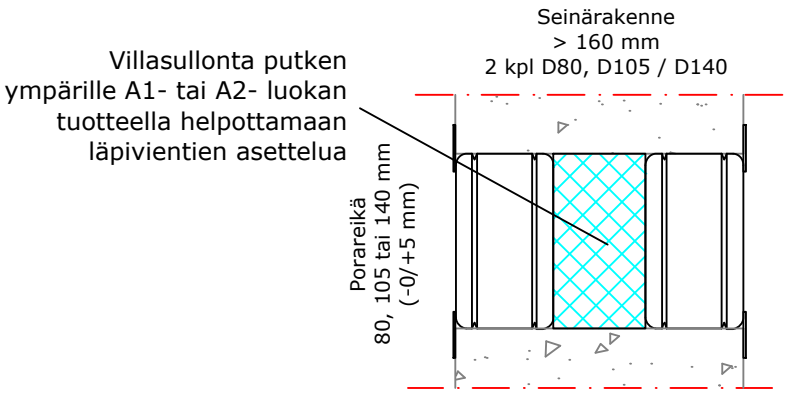

*) ei paloluokitusvaatimusta
a_2 - Etäisyys läpivientikappaleiden välillä
e_n - Putken seinämän paksuus
K-mitta - Putken keskeltä seuraavan virtausputken keskelle

Ilmaääni-eristävyys Rw: Heikennys 0-2 dB kivirakenteessa Oletettu käyttöikä 25 v ETA-12/0045 (15.3.2023)	Muoviset viemäriputket				Eristysvaatimukset		
	Putkikoko (max Ø mm)	Tuote	a_2 (mm)	min K-mitta (mm)	Eristämätön	Jatkuva katkeava kivivillaeristys	Jatkuva katkeava solukumieristys
	Muovi 50 (e_n≤6,5)	D80	30	108	EI 90 (U/C)	EI 90 (U/C)	EI 90 (U/C)
	Muovi 75 (e_n≤6,5)	D105	30	133	EI 90 (U/C)	EI 90 (U/C)	EI 90 (U/C)
	Muovi 110 (e_n≤6,5)	D140	30	168	EI 90 (U/C)	EI 90 (U/C)	EI 90 (U/C)
	PP-putket: *(EN 1451-1)* ***Testatut desibeliviemärit:*** *Geberit Silent (-Pro, -db20, -PP), Polo-Kal (NG, XS, 3S), Raupiano Plus, Uponor (Decibel, HTP), Wavin (SiTech+, AS+).*						
	Muovi 50 (e_n≤3,6)	D80	60	140	EI 120 (U/C)	EI 120 (U/C)	EI 120 (U/C)
	Muovi 75 (e_n≤3,6)	D105	60	165	EI 120 (U/C)	EI 120 (U/C)	EI 120 (U/C)
	Muovi 110 (e_n≤3,6)	D140	60	200	EI 120 (U/C)	EI 120 (U/C)	EI 120 (U/C)

- Erikoistilanteet -

Multiläpivienti muovisille viemäriputkille 50, 75 ja 110 mm

(Rakenne 100-160 mm, yli 160 mm seinä vaatii 2 läpivientiä ks. s. 4)

Erikoistilanteet:

- muhvin päällä
- ilman toista tai molempia tiivisteitä
- ilman molempia tiivisteitä ja kuorta
- katkaistuna

Palokatkonauhan koko Multiläpiviennissä

Virtausputken Ø	Läpivienti	Palokatkonauhan mitat
50 mm	D80	40 x 400 mm
75 mm	D105	40 x 850 mm
110 mm	D140	40 x 1200 mm

Valu- tai porareikäasennus

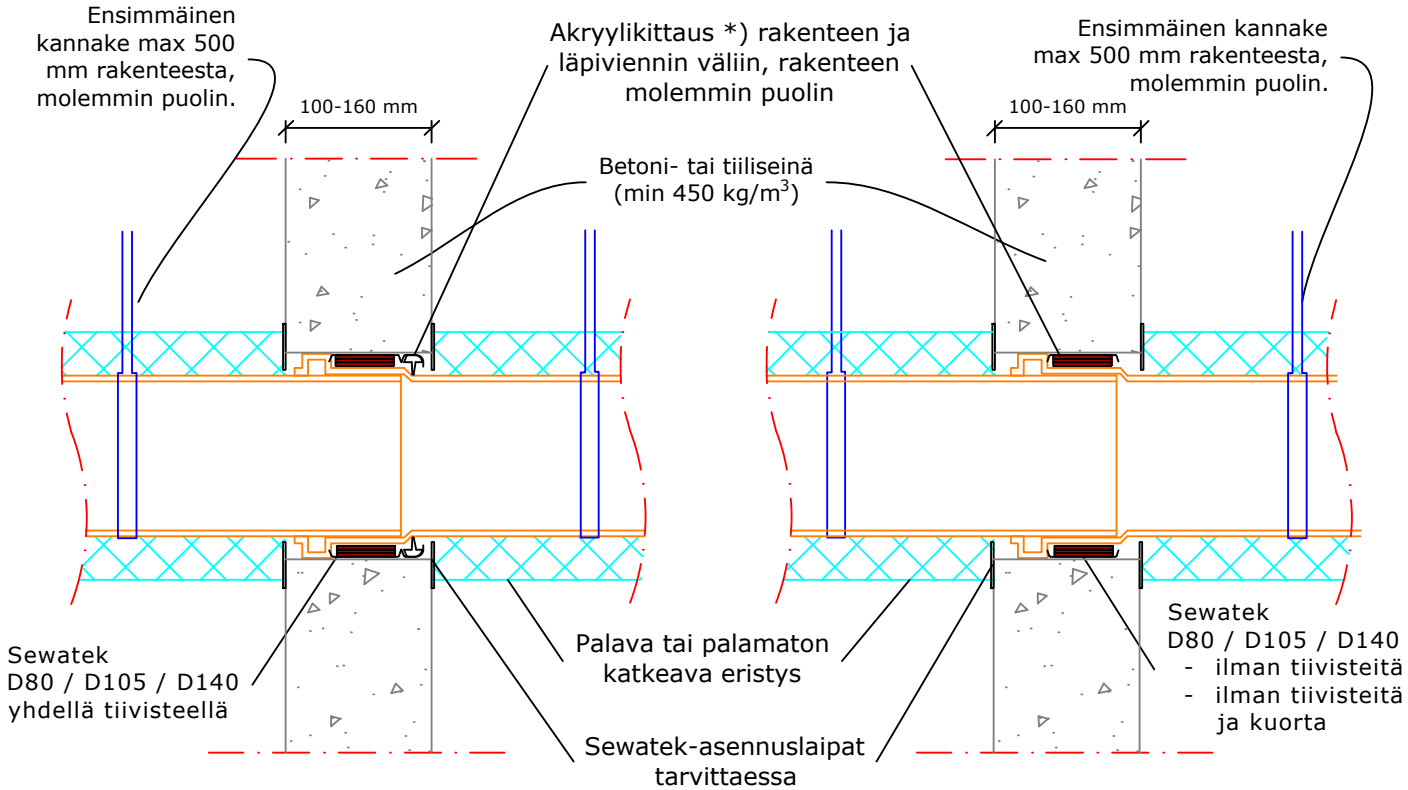

*) ei paloluokitusvaatimusta
a_2 - Etäisyys läpivientikappaleiden välillä
e_n - Putken seinämän paksuus
K-mitta - Putken keskeltä seuraavan putken keskelle

Ilmaääni-eristävyys Rw: Heikennys 0-2 dB kivirakenteessa Oletettu käyttöikä 25 v ETA-12/0045	Muoviset viemäriputket - Erikoistilanteet				Eristysvaatimukset		
	Putkikoko (max Ø mm)	Tuote	a_2 (mm)	min K-mitta (mm)	Eristämätön	Jatkuva katkeava kivivillaeristys	Jatkuva katkeava solukumieristys
	Rakenne min 100 mm						
	Muovi 50 (e_n≤6,5)	D80	30	110	EI 90 (U/C)	EI 90 (U/C)	EI 90 (U/C)
	Muovi 75 (e_n≤6,5)	D105	30	135	EI 90 (U/C)	EI 90 (U/C)	EI 90 (U/C)
	Muovi 110 (e_n≤6,5)	D140	30	170	EI 90 (U/C)	EI 90 (U/C)	EI 90 (U/C)
	PP-putket: *(EN 1451-1)* ***Testatut desibeliviemärit:*** *Geberit Silent (-Pro, -db20, -PP), Polo-Kal (NG, XS, 3S), Raupiano Plus, Uponor (Decibel, HTP), Wavin (SiTech+, AS+).*						

Multiläpivienti kaapeleille

(Rakenne 100-160 mm)

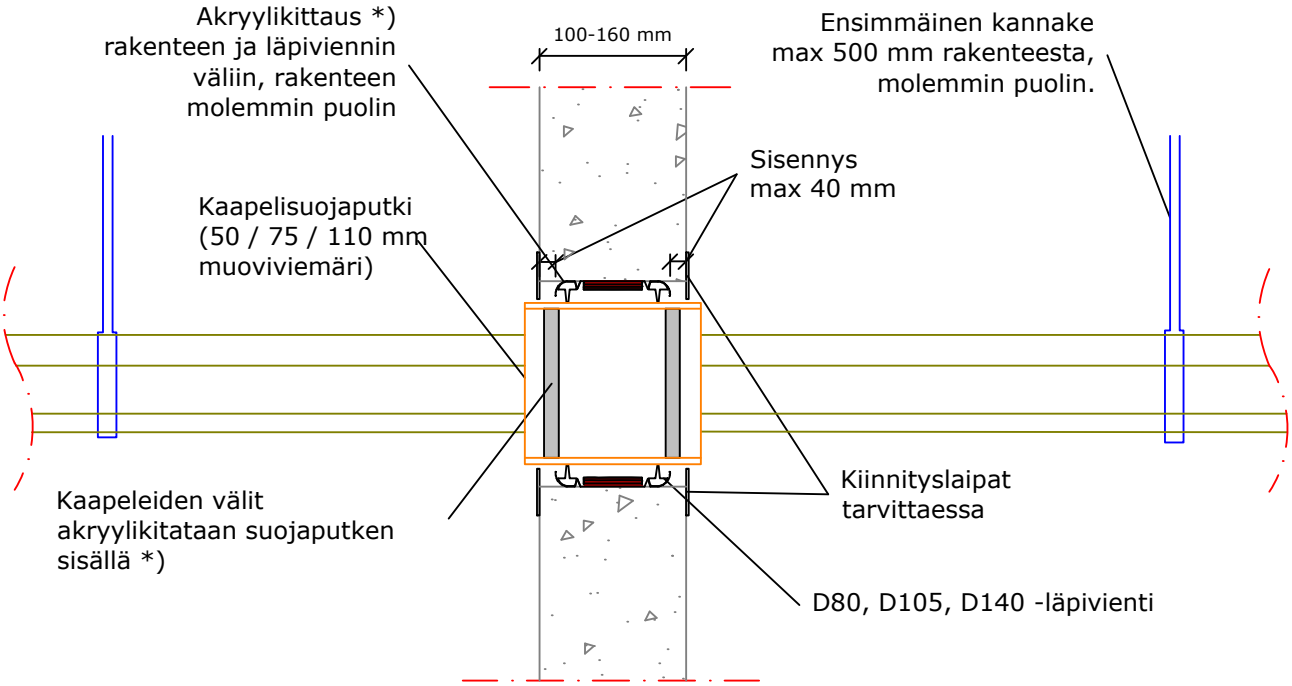

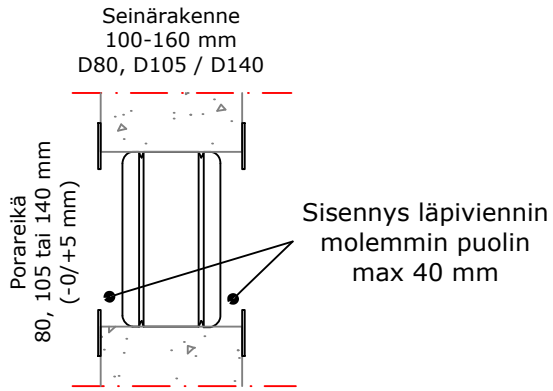

*) ei paloluokitusvaatimusta
a_2 - Etäisyys läpivientikappaleiden välillä
K-mitta - Putken keskeltä seuraavan virtausputken keskelle

Ilmaääni-eristävyys Rw: Heikennys 0-2 dB Oletettu käyttöikä 25 v ETA-12/0045 (15.3.2023)	Kaapelit				Eristysvaatimukset		
	Kaapeli / -nippu (max Ø mm)	Tuote	a_2 (mm)	min K-mitta (mm)	Eristämätön	Jatkuva katkeava kivivillaeristys	Jatkuva katkeava solukumieristys
	Kaapelisuojaputki 50 [A] - kaapelinippu 47 - yksitt. kaapeli 25	D80	200	280	EI 60	-	-
	Kaapelisuojaputki 75 [A] - kaapelinippu 66 - yksitt. kaapeli 25	D105	200	305	EI 60	-	-
	Kaapelisuojaputki 110 [A] - kaapelinippu 100 - yksitt. kaapeli 25	D140	200	340	EI 60	-	-
	[A]) Muovinen suojaputki						